Hespéride®

PLATEAU TOURNANT VERRE DIA70CM

123977

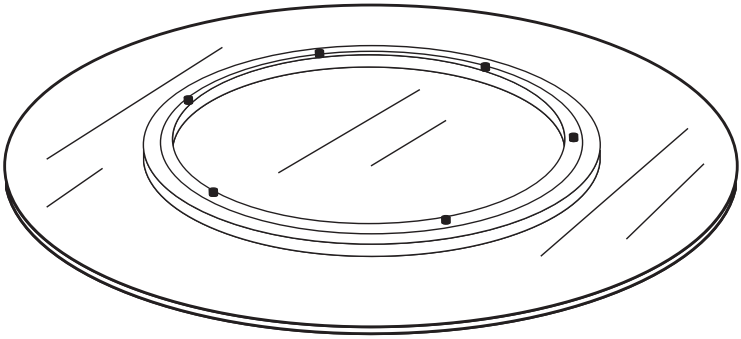

Nos gammes :

Mobilier de jardin - outdoor furniture

AVERTISSEMENT : Ne pas laisser les enfants manipuler seuls.
PRECAUTIONS D'EMPLOI : Utiliser sur une surface plane - manipuler avec précaution.
CONSEILS D'ENTRETIEN : Nettoyer à l'eau claire ou avec un chiffon imbibé d'eau. Essuyer avec un chiffon sec.

WARNING: Do not allow children to handle alone.
PRECAUTIONS FOR USE: Use on a flat surface - handle with care.
CARE INSTRUCTIONS: Clean with clean water or with a cloth dampened in water. Wipe with a dry cloth.

AVISO: Não permita que crianças manuseiem sozinhas.
PRECAUÇÕES DE USO: Use em uma superfície plana - manuseie com cuidado.
INSTRUÇÕES DE CUIDADO: Limpe com água limpa ou com um pano umedecido em água. Limpe com um pano seco.

ADVERTENCIA: No permita que los niños manejen solos.
PRECAUCIONES DE USO: Usar en una superficie plana - manipular con cuidado.
INSTRUCCIONES DE CUIDADO: Limpiar con agua limpia o con un paño humedecido en agua. Limpiar con un paño seco.

WARNUNG: Lassen Sie Kinder nicht alleine damit umgehen.
VORSICHTSMASSNAHMEN FÜR DEN GEBRAUCH: Auf einer ebenen Fläche verwenden - vorsichtig behandeln.
PFLEGEHINWEISE: Mit sauberem Wasser oder einem mit Wasser angefeuchteten Tuch reinigen. Mit einem trockenen Tuch abwischen.

WAARSCHUWING: laat kinderen niet alleen omgaan.
VOORZORGSMAATREGELEN VOOR GEBRUIK: Gebruik op een vlakke ondergrond - voorzichtig behandelen.
ONDERHOUDSINSTRUCTIES: Reinigen met schoon water of met een in water bevochtigde doek. Veeg af met een droge doek.

ATTENZIONE: non permettere ai bambini di maneggiare da soli.
PRECAUZIONI PER L'USO: utilizzare su una superficie piana - maneggiare con cura.
ISTRUZIONI PER LA CURA: pulire con acqua pulita o con un panno inumidito con acqua. Pulisci con un panno asciutto.

ВНИМАНИЕ: не позволяйте детям обращаться с ними в одиночку.
МЕРЫ ПРЕДОСТОРОЖНОСТИ ПРИ ИСПОЛЬЗОВАНИИ: Используйте на плоской поверхности - обращайтесь с осторожностью.
ИНСТРУКЦИИ ПО УХОДУ: Очистить чистой водой или тканью, смоченной в воде. Протрите сухой тканью.

OSTRZEŻENIE: Nie pozwalaj dzieciom na samodzielne obchodzenie się.
ŚRODKI OSTROŻNOŚCI PRZY UŻYCIU: używać na płaskiej powierzchni - obchodzić się ostrożnie.
INSTRUKCJE PIELĘGNACJI: Czyść czystą wodą lub szmatką zwilżoną w wodzie. Wytrzyj suchą szmatką.

אזהרה: אל תאפשר לילדים להתמודד לבד.
אמצעי זהירות לשימוש: השתמש במשטח שטוח - ידית בזהירות.
הוראות טיפול: יש לנקות עם מים נקיים או עם מטלית לחה במים. נגב עם מטלית יבשה.

Activation de garantie

HESPÉRIDE® / et moi

Parce qu'une marque doit accompagner ses clients et assurer leur satisfaction, Hespéride® est à votre écoute et vous offre les avantages de sa garantie contractuelle.

- Un service consommateurs et un site internet à votre disposition.

www.hesperide.com

- Nous vous invitons à enregistrer votre garantie sur le site www.hesperide.com au plus vite afin de faciliter vos démarches futures auprès de nos services http://www.hesperide.com/garantie.php

- Vous devrez pour cela vous munir de :
  - La preuve d'achat (facture ou ticket de caisse) que nous vous demanderons de scanner
  - La référence du produit (que vous trouverez sur l'étiquette attachée au produit)
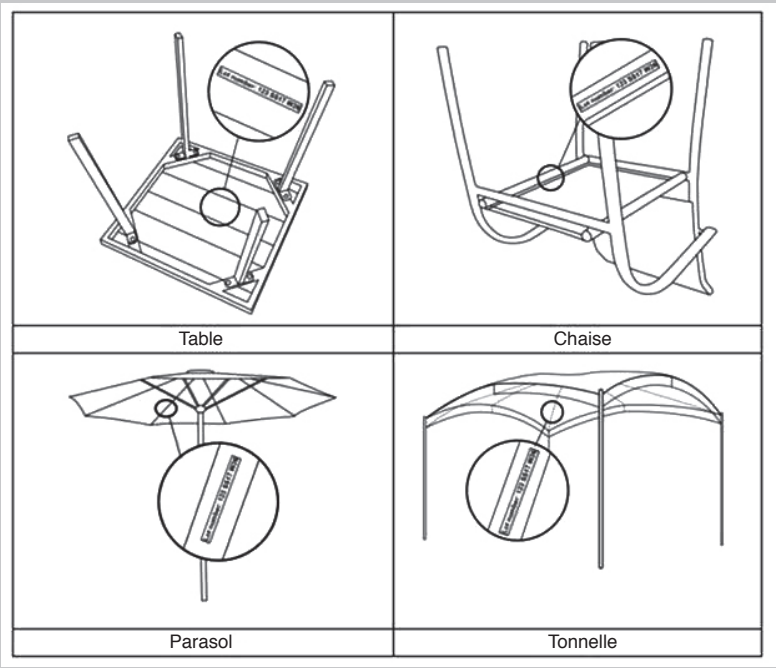
- Le numéro de lot que vous trouverez directement sous le produit